ANx
APx

FERNETO
we speak **bakish**

EQUIPAMENTO DE SÉRIE Standard-production equipment Equipamiento de série Équipement de série	INTERIOR E EXTERIOR EM AÇO INOXIDÁVEL AISI 304 - MAIOR ROBUSTEZ E MELHOR HIGIENIZAÇÃO AISI 304 stainless steel interior and exterior - more robust and better hygienisation / Interior y exterior en acero inoxidable AISI 304 – Mayor robustez y mejor higienización / Interieur et exterieur en inox AISI 304 - plus robuste et nettoyage facil
	ESTRUTURA COM PÉS A 100MM - MELHOR HIGIENIZAÇÃO Structure with 100mm feet - better hygiene / Estructura con pies a 100mm – mejor higienización / Structure et pieds surélevé a 100mm - nettoyage facil
	PORTA FECHO AUTOMÁTICO E VEDAÇÃO MAGNÉTICA Automatic closing door with magnetic seal / Cierre de puerta automático y sellado magnético / Porte avec fermeture automatique et joint magnétique
	ISOLAMENTO COM 70MM DE ESPESSURA - MAIOR EFICIÊNCIA ENERGÉTICA 70mm thick insulation - more energy efficient / Aislamiento con 70mm de espesor – Mayor eficiencia energética / Isolant avec 70mm d'épaisseur - plus d'efficacité energétique
	SISTEMA DE REFRIGERAÇÃO VENTILADA, PRÓPRIA PARA A INDÚSTRIA DA PANIFICAÇÃO - MAIOR EFICIÊNCIA Ventilated cooling system, suitable for the bakery industry - greater efficiency / Sistema de refrigeración ventilada, específica para la industria de la panificación – Mayor eficiencia / Sistème de refrigération ventilée, indiqué pour l'industrie de la panification - plus d'efficacité
	CONTROLO DE TEMPERATURA DIGITAL Digital temperature control / Control de temperatura digital / Controle de température digital
	UNIDADE CONDENSADORA TROPICALIZADA (TEMP. AMBIENTE: 42ºC) COM CONDENSADOR VENTILADO Tropicalised condensing unit (Room temperature: 42ºC) with ventiladed condenser / Unidad condensadora tropicalizada (Temp. ambiente: 42ºC) con condensador ventilado / Unité de condensation tropicalisé (température ambiante 42°) avec condenseur ventilé
	DESCONGELAÇÃO AUTOMÁTICA E PROGRAMÁVEL DO EVAPORADOR Automatic and programmaable defrosting of the evaporator / Descongelación automática y programable del evaporador / Dégivrage automatique et reglable de l'évaporateur
	70MM DE ESPAÇAMENTO ENTRE CALHAS 70mm spacing between sliding guides / 70mm de espacio entre guías / 70mm d'espace entre glissières
OPÇÕES Options / Opciones / Options	CONETIVIDADE: COMANDO DIGITAL COM BLUETOOTH E WIFI Connectivity: Digital remote control with Bluetooth and Wifi / Conectividad: mando digital con Bluetooth y Wifi / Connectivité : Commande digital avec Bluetooth et Wifi
	TABULEIRO PARA DRENAGEM Drainage tray / Bandeja para desagüe / Plaques pour drénage
	CAVILHEIROS AMOVÍVEIS E AJUSTÁVEIS Removable and adjustable slide ways / Guías amovibles y ajustables / Goujons amovibles et ajustables
	OUTRAS PORTAS: PORTA DUPLA; PORTA COM JANELA Other door options: double door; door with window / Otras puertas: doble puerta; puerta con ventana / Autres portes : double porte ; porte avec fenêtre
	ILUMINAÇÃO INTERIOR Interior lighting / Iluminación interior / Eclairage intérieur
	ESTRUTURA COM RODAS A 100MM Frame with 100mm castors / Estructura con ruedas a 100mm / Structure avec roues a 100mm





ARMÁRIO DE FRIO POSITIVO
POSITIVE COLD CABINET / ARMÁRIO DE FRÍO POSITIVO / ARMOIRE FROID POSITIF

ARMÁRIO DE FRIO NEGATIVO
NEGATIVE COLD CABINET / ARMÁRIO DE FRÍO NEGATIVO / ARMOIRE FROID NEGATIF

ferneto.com

CENTRO 2030
Os Fundos Europeus mais próximos de si.
PORTUGAL 2030
Cofinanciado pela União Europeia

A informação contida neste catálogo pode ser alterada sem aviso prévio e carece de confirmação / The information contained in this catalogue may be altered without prior warning. It lacks confirmation / La información contenida en este catálogo podrá modificar sin previo aviso y carece de confirmación / Les informations figurant dans ce catalogue pourront être modifiées sans préavis et elles n'ont pas été confirmées. **04.25**

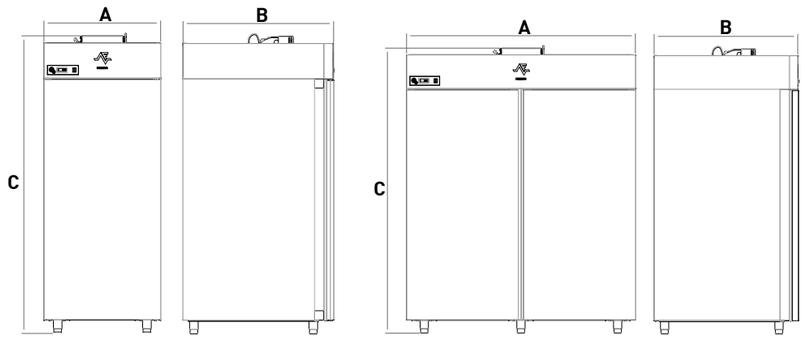

CC_015-14		APT146	APT246	APT147	APT247	APT168	APT268
DIMENSÃO DOS TABULEIROS (mm) Trays dimension / Dimensión de las bandejas / Dimension de plaques		600x400		750x450		800x600	
* CAPACIDADE TABULEIROS * Trays capacity / * Capacidad de bandejas / * Capacité de plaques		20	40	20	40	20	40
PORTAS (un) Doors / Puertas / Portes		1	2	1	2	1	2
** TEMPERATURA (ºC) ** Temperature / Temperatura / Température		MIN 2 MAX 6					
GÁS REFRIGERANTE Cooling gas / Gás refrigerante / Gaz réfrigérant		R454C (GWP148)					
*** POTÊNCIA FRIGORÍFICA (W) *** Cooling power / Potencia frigorifica Puissance frigorifique	220~240V.50Hz.1ph	591	1010	591	1010	591	1140
PESO LÍQUIDO (kg) Net weight / Peso neto / Poids net		194	232	204	242	211	258
DIMENSÕES (mm)-(in) Dimensions / Dimensiones Dimensions / Dimensionen	A	710	1460	710	1460	860	1760
	B	910	910	1110	1110	1110	1110
	C	2210	2210	2210	2210	2210	2210
****** CARROS** **** Trolleys / Carros / Chariots		APC146	APC246	APC147	APC247	APC168	APC268
CARROS (un) Trolleys / Carros / Chariots		1	2	1	2	1	2
*** POTÊNCIA FRIGORÍFICA (W) *** Cooling power / Potencia frigorifica Puissance frigorifique	220~240V.50Hz.1ph	1010	1210	1010	1210	1010	1210
PESO LÍQUIDO (kg) Net weight / Peso neto / Poids net		210	255	220	265	226	279
DIMENSÕES (mm)-(in) Dimensions / Dimensiones / Dimensions / Dimensionen	A	860	1760	860	1760	990	2020
	B	910	910	1110	1110	1110	1110
	C	2590	2600	2590	2600	2590	2600

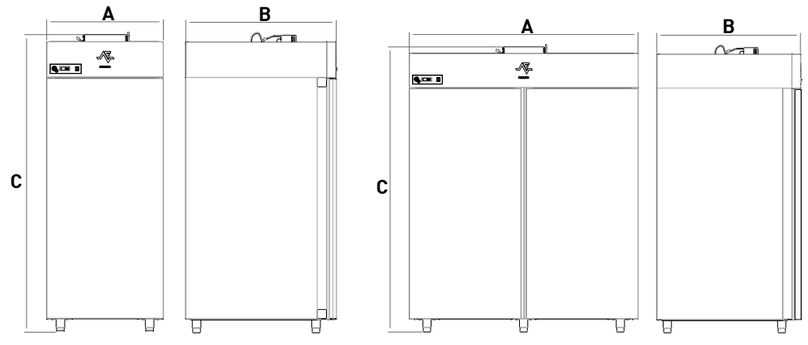

		ANT146	ANT246	ANT147	ANT247	ANT168	ANT268
DIMENSÃO DOS TABULEIROS (mm) Trays dimension / Dimensión de las bandejas / Dimension de plaques		600x400		750x450		800x600	
* CAPACIDADE TABULEIROS * Trays capacity / * Capacidad de bandejas / * Capacité de plaques		20	40	20	40	20	40
PORTAS (un) Doors / Puertas / Portes		1	2	1	2	1	2
** TEMPERATURA (ºC) ** Temperature / Temperatura / Température		MIN (-25) MAX (-18)					
GÁS REFRIGERANTE Cooling gas / Gás refrigerante / Gaz réfrigérant		R454C (GWP148)					
*** POTÊNCIA FRIGORÍFICA (W) *** Cooling power / Potencia frigorifica Puissance frigorifique	220~240V.50Hz.1ph	1010	2020	1010	2020	1010	2020
PESO LÍQUIDO (kg) Net weight / Peso neto / Poids net		196	234	206	245	214	260
DIMENSÕES (mm)-(in) Dimensions / Dimensiones Dimensions / Dimensionen	A	710	1460	710	1460	860	1760
	B	910	910	1110	1110	1110	1110
	C	2210	2210	2210	2210	2210	2210
****** CARROS** **** Trolleys / Carros / Chariots		ANC146	ANC246	ANC147	ANC247	ANC168	ANC268
CARROS (un) Trolleys / Carros / Chariots		1	2	1	2	1	2
PESO LÍQUIDO (kg) Net weight / Peso neto / Poids net		226	274	235	286	242	299
DIMENSÕES (mm)-(in) Dimensions / Dimensiones / Dimensions / Dimensionen	A	860	1760	860	1760	990	2020
	B	910	910	1110	1110	1110	1110
	C	2660	2720	2660	2720	2660	2740

* 70mm entre calhas / 70mm spacing between sliding guides / 70mm de espacio entre guías / 70mm d'espace entre glissières
** Temperatura ambiente inferior a 45ºC / Room temperature under 45ºC / Temperatura ambiente inferior a 45ºC / Température ambiante inférieur a 45ºC.
*** Potência frigorífica de acordo com a norma EN 13215/CECOMAF/ Cooling power according to EN 13215/CECOMAF / Potencia frigorífica de acuerdo con la normativa EN13215/CECOMAF / La puissance frigorifique est conforme à la norme EN 13215/CECOMAF.
**** Carros - altura máxima: 1850mm / Trolleys - maximum height: 1850mm / Carros - altura máxima: 1850mm / Chariots - hauteur maximale: 1850mm.